ПРАВИЛА ХРАНЕНИЯ, ТРАНСПОРТИРОВКИ И РЕАЛИЗАЦИИ

- Не храните и не используйте устройство рядом с источниками тепла, легковоспламеняющимися предметами;
- Транспортировка изделий осуществляется в соответствии с маркировкой, указанной на транспортировочной таре;
- Реализация изделий производится по общим правилам.

ИНСТРУКЦИИ ПО ТЕХНИКЕ БЕЗОПАСНОСТИ

Не используйте устройство вблизи источников огня и в помещениях с повышенной влажностью. Не допускайте попадания капель и брызг на устройство. Не закрывайте и не блокируйте вырезы на устройстве. Не оставляйте устройство подключенным к зарядке на длительное (более 3ч) время. Если Вы почувствовали запах, дым, или заметили любые аномальные изменения устройства, немедленно прекратите его использование. Не разбирайте устройство и не подвергайте его механическим перегрузкам. Не выбрасывайте устройство с остальным мусором. При необходимости утилизируйте устройство при помощи специальных служб. Высокий уровень громкости при прослушивании может оказывать отрицательное воздействие на слух.

ПРАВИЛА УТИЛИЗАЦИИ

Сохраняйте этот мир вместе с нами! Утилизируйте технические средства согласно маркировке на упаковке. При возникновении любых вопросов по утилизации обратитесь в ближайший пункт утилизации по месту нахождения.

ГАРАНТИЯ

Срок гарантии составляет 12 мес. со дня продажи.
По всем вопросам гарантийного обслуживания обращайтесь к Вашему местному продавцу.

Гарантия не распространяется на следующие случаи:
- название модели и (или) серийный номер на устройстве изменены, удалены или неразборчивы;
- устройство подвергалось ремонту или изменениям со стороны не уполномоченных специалистов;
- устройство эксплуатировалось в коммерческих целях;
- дефект вызван неправильной эксплуатацией устройства;
- дефект вызван авариями, включая воздействие молний, воды, жидкостей, огня, стихийных бедствий, а также воздействием ненормального напряжения;
- устройство претерпело механические повреждения.

ПРИМЕЧАНИЕ

В связи с постоянным совершенствованием конструкции и технологии, в Ваше устройство могут быть внесены изменения, не отмеченные в настоящей инструкции и не ухудшающие его параметры. Производитель оставляет за собой право изменять технические характеристики и программное обеспечение. В связи с этим, реализация некоторых функций может отличаться от описания в настоящей инструкции.

ТЕХНИЧЕСКИЕ ХАРАКТЕРИСТИКИ

Модель	BS12-03
Версия Bluetooth	5.0
Диапазон частот	50Hz – 20kHz
Мощность	100W
Динамики	10"" * 2+1""
Аккумулятор	12В/7.5А AGM
Время воспроизведения (50% громкости)	10 часов
Вход для микрофона	6.35 мм
Вход для гитары	6.35 мм
Линейный вход	AUX 3.5 мм
USB-A для флешек	есть
Слот для micro SD карт	есть
Время зарядки	4 часа
Входной ток	110-220В 50/60Hz
Размеры	330 * 310 * 830 мм
Вес	12 кг

Товар сертифицирован.
Гарантийный срок 12 месяцев.
Срок службы 24 месяца.
Дата производства указана на упаковке.

Производитель: МЕГА-Ф ГК ЛИМИТЕД (MEGA-F HK LIMITED) Китай, Гонконг, Ванчай, Глоучестер Роуд, 77-79, Фортис Банк Тауэр, 26/Ф, Юнит А. (UNIT A, 26/F, FORTIS BANK TOWER, 77-79 GLOUCESTER ROAD, WAN CHAI, HONG KONG). Импортер и организация, принимающая претензии от покупателей ООО «ТФН», 108811, г. Москва, поселение Московский, деревня Говорово, 47 км МКАД.
В Республике Беларусь: ООО "ТФН-БИВАЙ", 220123, г. Минск, ул. Кропоткина, 93А, пом. 11. Тел. +375 17 388 70 76

TFN

PartyBox Pro

АКУСТИЧЕСКАЯ СИСТЕМА

РУКОВОДСТВО ПОЛЬЗОВАТЕЛЯ

Благодарим вас за покупку акустической системы
TFN PartyBox Pro

Пожалуйста ознакомьтесь с инструкцией перед началом работы и сохраните её на случай возникновения вопросов по упралению и эксплуатации.

КОМПЛЕКТ ПОСТАВКИ

– Колонка
– Пульт дистанционною управления
– Беспроводной микрофон
– Кабель для зарядки
– Батарейки AA - 4 шт.
– Инструкция

ОПИСАНИЕ

1. Включение / Выключение питания
2. Вход USB-A
3. Слот microSD карты
4. Вход AUX
5. Разъем для подключения проводного микрофона 6.33 мм
6. Разъем для подключения электрогитары 6.33 мм
7. Включение/выключения режима усиления низких частот
8. Выбор режима эквалайзера
9. Предыдущий трек (FM-станция)
10. Следующий трек (FM-станция)
11. Меню: краткое нажатие последовательно переключает настройки басов / высоких частот / громкости микрофона / настройка высоких частот микрофона / настройка низких частот микрофона / уровень эхо микрофона / настройка громкости гитары)
12. Кратковременное нажатие: Воспроизведение/Пауза
    Длительное нажатие: Включение режима TWS
13. Настройка громкости
14. Включение / Выключение LED подсветки
15. Выбор режима подсветки
16. Функция цикличного повторение трека или всех треков (в режиме воспроизведения с USB флешки или micro SD карты)
17. Функция записи: краткое нажатие - запись, долгое - воспроизведение (в режиме воспроизведения с USB флешки или micro SD карты)
18. Установки приоритета для микрофона
19 Функция караоке

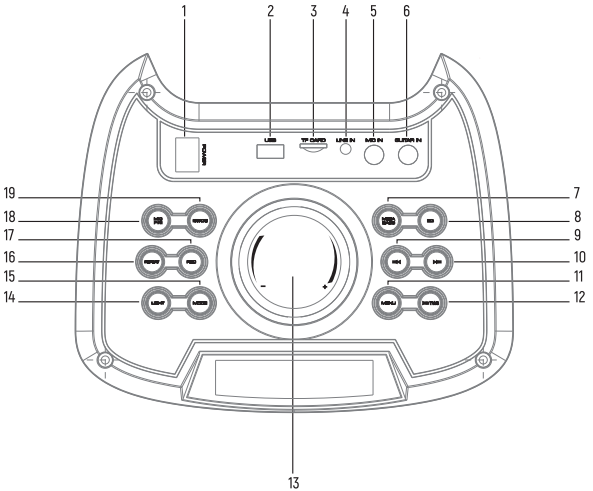

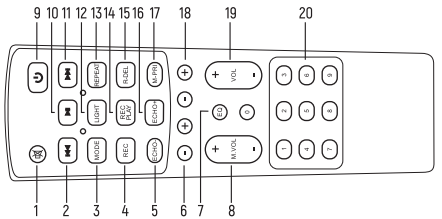

ПУЛЬТ ДИСТАНЦИОННОГО УПРАВЛЕНИЯ (ПДУ)

1. Отключение звука
2. Предыдущий трек (FM-станция)
3. Выбор источника воспроизведения (AUX/USB/microSD/FM/BT)
4. Функция записи
5. Уменьшение уровня эхо
6. Низкие частоты +/-
7. Выбор режима эквалайзера
8. Настройка громкости микрофона
9. Включение/Выключение питания
10. Воспроизведение/Пауза
11. Следующий трек (FM-станция)
12. Выбор режима подсветки
13. Повторение трека
14. Запись
15. Удаление записи
16. Увеличение уровня эхо
17. Установки приоритета микрофона
18. Высокие частоты +/-
19. Настройка громкости
20. Выбор номера трека (в режиме USB/microSD)

ФУНКЦИИ УСТРОЙСТВА

Включение / Выключение питания

Нажатие клавиши включает/выключает питание.

Подключение по Bluetooth

1. Включите колонку.
2. Включите Bluetooth на вашем устройстве и начните поиск устройств.
3. Вручную выберите TFN PartyBox Pro после чего устройство будет автоматически сопряжено и подключено, затем последует уведомление об успешном подключении.
4. Успешно сопряженное устройство автоматически подключится при следующем запуске.

Режим TWS

Режим TWS доступен для работы 2х одинаковых портативных колонок TFN PartyBox Pro.
1. Включите два устройства и убедитесь, что ни одна колонка не подключена по Bluetooth.
2. Выберите режим BT обоих колонках
3. Нажмите клавишу и удерживайте клавишу 12 на одной из колонок до тех пор пока на дисплее не появится надпись "SLAU".
4. После подключения колонок друг к другу подключите колонки к смарфону и наслаждайтесь стереозвучанием.

Зарядка

Вставьте один конец кабеля в разъем на задней панели колонки, а другой конец подключите к розетке сети переменного тока

Микрофон

1. Вставьте батарейки в микрофон (2 шт., AAA)
2. Включите микрофон - подключение произойдет автоматически